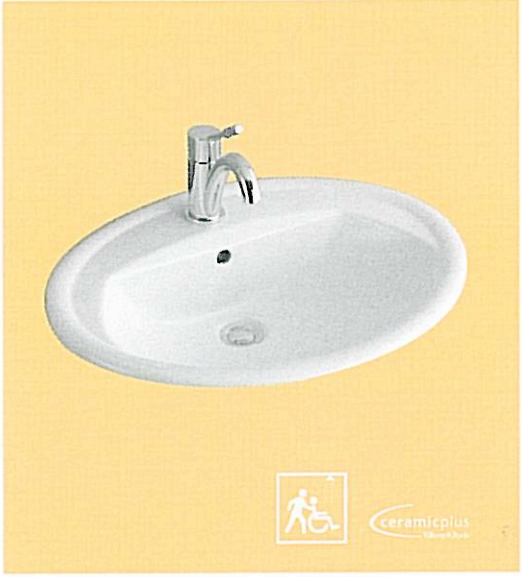


# Vasque à encastrer par dessus Targa Classic

Faible hauteur de dessous de vasque pour le passage d'un fauteuil roulant.
Trou de robinetterie central percé, avec trop-plein.
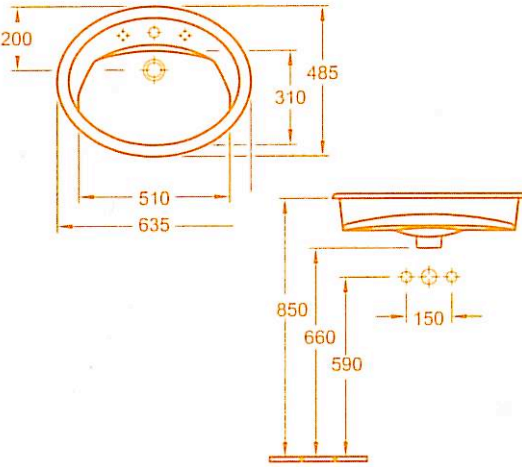
| | |
|---|---|
| 7126 63 XX | 635 x 485 mm<br>profondeur 190 mm |
| 7126 56 XX | 560 x 400 mm<br>profondeur 180 mm |